NIROH®

Aiko Coffee Table
by Rohdesign Studio

Aiko Coffee Table

by Rohdesign Studio

Der Aiko Coffee Table ist von japanischen und skandinavischen Designs inspiriert. Hier treffen gradlinige eckige Formen auf runde Elemente. Die Zusammenführung beider Formen schafft ein allgemeines Gefühl von Ausgewogenheit im Raum.

MINIMALISTISCH UND DENNOCH VERSPIELT, LANGLEBIG, AUSGEWOGEN, ELEGANT

PRODUCT OPTIONS

MATERIALS

SPRUCE

OAK

FINNISHING

LEACHED AND SOAPED SPRUCE

SOAPED OAK

BLACK BURNED+ OILED OAK

Aiko Coffee Table

by Rohdesign Studio

TECHNICAL SPECIFICATIONS

PRODUCT TYPE
Coffee table

ENVIRONMENT
Indoor

DIMENSIONS [1)]

ø: 450mm
H: 390mm

COULOR

Soaped Oak
Black burned Oak
Leached and soaped Spruce

MATERIALS
Oak or Spruce

WEIGHT [2)]

Spruce: 4000g
Oak: 6000g

PACKAGING TYPE
Brown box

MATERIALS & MAINTENANCE
Please visit niroh.de for materials and care and maintenance instructions.

All unsere Produkte werden aus Naturmaterialien nach traditioneller Handwerkskunst gefertigt. Wir bitten um dein Verständnis, dass es auf Grund dessen zu Maßabweichungen kommen kann — befindet sich die Maßabweichung innerhalb der angegebenen Toleranz, stellt dies keinen Beanstandungsgrund dar.
[1)]Toleranz: +/- 15mm
[2)]Toleranz: +/- 15%

Aiko Coffee Table

by Rohdesign Studio

TECHNICAL DRAWING[1)]

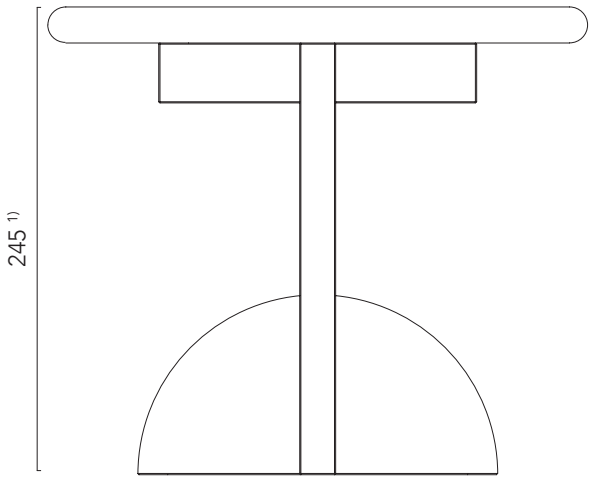

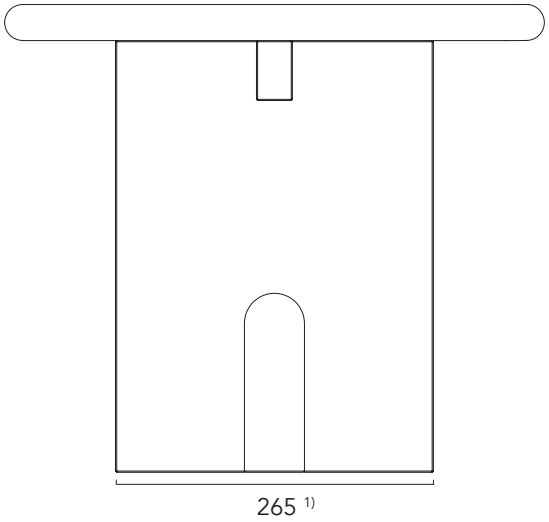

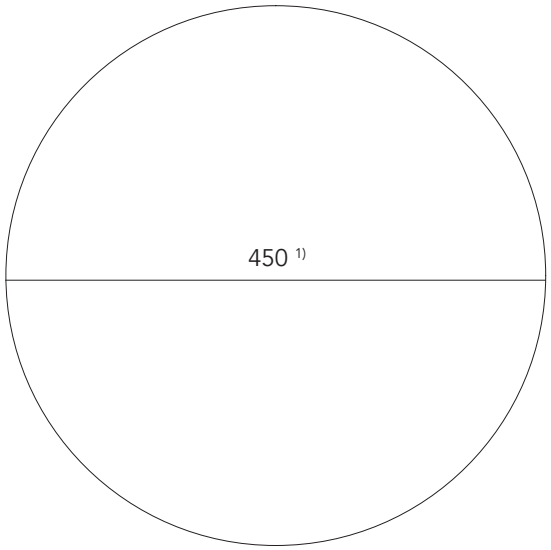

All unsere Produkte werden aus Naturmaterialien nach traditioneller Handwerkskunst gefertigt. Wir bitten um dein Verständnis, dass es auf Grund dessen zu Maßabweichungen kommen kann — befindet sich die Maßabweichung innerhalb der angegebenen Toleranz, stellt dies keinen Beanstandungsgrund dar. [1)]Toleranz: +/- 15mm